Bedienungsanleitung

RECA RN2500C

Operating instructions
Instrucciones de uso
Mode d'emploi
Istruzioni per l'uso
Gebruiksaanwijzing
Manual de instruções
УПЪТВАНЕ ЗА ОБСЛУЖВАНЕ
Uputstvo za rukovanje
Návod k obsluze
Betjeningsvejledning
Upute za uporabu
Kezelési utasítás
Instrukcja obsługi
Instrucțiuni de utilizare
Návod na obsluhu
Navodila za uporabo
Uputstvo za upotrebu

www.reca.com

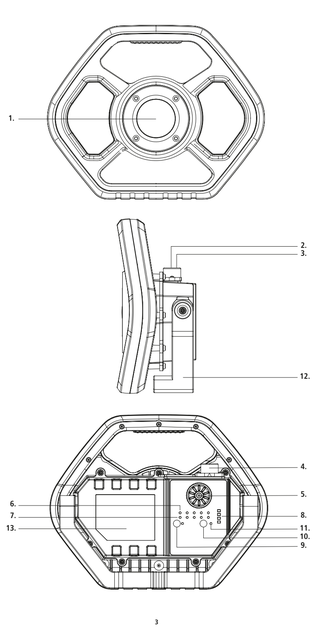

Never submerge the product in water or other liquids.
Use only an easily accessible mains socket so that the product can be quickly disconnected from the mains in the event of a fault.
All illuminated objects must be at least 10cm away from the lamp.
Use the product exclusively with the accessories included with it.
Never try to open, crush or heat a standard/rechargeable battery or set it on fire. Do not throw into a fire.
The product may only be charged in closed, dry and spacious rooms, away from combustible materials and liquids. Disregard can result in burns and fires.
Leaking battery fluid can cause irritation if it comes into contact with the skin. Immediately rinse affected areas with fresh water and then seek medical attention.
Do not short-circuit connection terminals or batteries.

▲ DANGER OF FIRE AND EXPLOSION

Do not use while still in the packaging.
Do not cover the product - risk of fire.
Never expose the product to extreme conditions, such as extreme heat/cold etc.
Do not use in the rain or in damp areas.

GENERAL INFORMATION

- Do not throw or drop
- The LED cover cannot be replaced. If the cover is damaged, the product must be disposed of.
- The LED light source cannot be replaced. If the LED has reached the end of its service life, the complete lamp must be replaced.
- Do not open or modify the product! Repair work shall only be carried out by the manufacturer or by a service technician appointed by the manufacturer or by a similarly qualified person.
- Disconnect the device from the power supply only by pulling on the plug or plug housing, never on the cable.
- Information for the light and mains adapter as well as mains voltage on the socket must match with the type plate.
- The lamp shall not be placed where it can be shown or allowed to topple face-down.

RECHARGEABLE BATTERY PACK

The product contains a non-replaceable, rechargeable battery pack. If the rechargeable battery pack is empty, recharge it immediately.
Once fully charged, remove from the charger.
In the event of liquid leaking from the power source, remove this with protective gloves and a dry cloth.

ENVIRONMENTAL INFORMATION / DISPOSAL

Dispose of packaging after sorting by material type. Cardboard and cardboard to the waste paper, film to the recycling collection.

Dispose of the unusable product in accordance with legal provisions. The „waste bin" symbol indicates that, in the EU, it is not permitted to dispose of electrical equipment in household waste. Use the return and collection systems in your area or contact the dealer from whom you purchased the product.
For disposal, pass the product on to a specialist disposal point for old equipment. Do not dispose of the device with household waste!

Always dispose of used batteries & rechargeable batteries in accordance with the local regulations and requirements. In this way you will fulfil your legal obligations and contribute to environmental protection.

PRODUCT DESCRIPTION

1. LED
2. Type-C charge socket
3. USB output (Powerbank function)
4. 12V charge socket for special plug (with mains PSU)
5. Dimming wheel (on/off)
6. LED display - lighting power
7. LED display - lighting colour
8. LED display - rechargeable battery capacity | Charge status
9. Light colour selector switch
10. USB output button (Powerbank function)
11. LED display, Powerbank mode
12. Adjustable mounthose
13. Surface for fastening to objects using magnetic mounting

FIRST USE

- Charge fully before first use
- Switching on: Turn dimming wheel clockwise
- Seamless brightness adjustment
- Switching off: Turn dimming wheel counter-clockwise until stop is reached

LED display - lighting power:
20 / 40 / 60 / 80 / 100%

Adjustable light colour temperature:

- Can be adjusted by pressing the selector switch
- LED display of adjustable light colour temperature: 2700 | 3500 | 4500 | 5500 | 6500 Kelvin

LED display - rechargeable battery capacity | Charge status:
4x illuminated/flashing LEDs (25 / 50 / 75 / 100%)

Powerbank function (note available rechargeable battery capacity):

- Connect USB device
- On: Press USB button (green LED illuminates)
- Off: Press USB button again

Note: The Powerbank function is deactivated whilst the lamp is charging.

Charging:
Always insert the charge cable into the charge socket of the lamp before plugging the mains adapter into the mains outlet

Simultaneous lighting and charging is possible:

- Lighting power is limited: ca. 10% Type C | ca. 70% PSU

ADDITIONAL INFORMATION FOR THIS USB CHARGER

Input voltage:	100-240V AC
Input AC frequency:	50/60Hz
Output voltage:	5.0 ± 5 % V DC (regulated)
Output current:	2.0A
Output power:	10.0W
Average active efficiency:	80.9%
Efficiency at low load (10%):	80.5%
No-load power consumption:	0.07W
Protection Class:	2
Housing material:	PC
Housing dimensions:	40 x 61 x 65mm
Temperature storage:	-20°C - 75°C
Temperature use:	0°C - 40°C
Weight:	55g
Protection type:	IP20

The product complies with the requirements from the EU directives.

Subject to technical changes. We assume no liability for printing errors.

CONJUNTO DE PILAS RECARGABLES

El producto contiene un conjunto de pilas o acumuladores no reemplazables; en caso de acumuladores agotados, recárgalos inmediatamente.
Desconecte cuando la carga se haya completado.
Si se da una fuga en la fuente de energía, retire el líquido con guantes protectores y un paño seco.

INDICACIÓN RELATIVA AL MEDIO AMBIENTE | ELIMINACIÓN

Elimine el embalaje después de clasificar sus materiales. La cartulina y el cartón deben desecharse con el papel viejo mientras que la lámina debe ir a la sección de reciclado de estos materiales.

Elimine el producto ya inservible observando las prescripciones legales. El icono del „cubo de basura" indica que los aparatos eléctricos no deben eliminarse en la UE con la basura doméstica normal. Sírvase de los sistemas de devolución o colecta de su comunidad o dirijase al comercio en el que compró el producto.
Entregue el producto para su eliminación a un centro de eliminación especial para aparatos viejos. No arroje el producto a la basura doméstica.

Elimine las pilas o acumuladores agotados siempre observando las leyes y exigencias locales.
De este modo cumplirá sus obligaciones legales y cooperará a la preservación medioambiental.

DESCRIPCIÓN DEL PRODUCTO

1. LED
2. Toma de cable tipo C
3. Salida USB (función powerbank)
4. Toma de carga de 12V para conector especial (con bloque de alimentación PSU)
5. Ruedecilla de atenuación (conex./desc.)
6. Señalización LED de la potencia luminica
7. Señalización LED del color de la luz
8. Señalización LED de la capacidad del acumulador | Estado de carga
9. Botón selector del color de la luz
10. Botón salida USB (función powerbank)
11. Señalización LED del modo activo del powerbank
12. Pie de sujeción / apoyo ajustable
13. Superficie para la fijación de objetos con sujeción magnética

PUESTA EN SERVICIO

- Antes del primer empleo cargar completamente
- Conectar: girar a la derecha la ruedecilla de atenuación
- Regulación de la luminosidad en gradación continua
- Desconectar: girar a la izquierda, hasta el tope, la ruedecilla de atenuación

Señalización LED de la potencia luminica:
20 / 40 / 60 / 80 / 100%

Temperatura cromática de la luz ajustable:

- Ajustable pulsando el botón selector
- Señalización LED para el ajuste de la temperatura cromática de la luz: 2700 | 3500 | 4500 | 5500 | 6500 Kelvin

Señalización LED de la capacidad del acumulador | Estado de carga:
4 LEDs luminosos / parpadeantes (25 / 50 / 75 / 100%)

Función de powerbank (observar la capacidad disponible del acumulador):

- Conectar aplicación USB
- Conec.: pulsar el botón USB (LED verde se ilumina)
- Desc.: pulsar de nuevo el botón USB

Nota: al cargar la lámpara la función powerbank está desactivada.

Carga:
Insertar siempre primero el cable de carga en la toma de carga de la lámpara antes enchufar a la red el bloque de alimentación

Es posible iluminar y cargar simultáneamente:

- Se reduce la potencia luminica: aprox. el 10% tipo C | aprox. 70% PSU

INFORMACIONES ADICIONALES RELATIVAS AL DISPOSITIVO DE CARGA USB ADJUNTO

Tensión de entrada:	100-240V AC
Frecuencia de la CA de entrada:	50/60Hz
Tensión de salida:	5.0 ± 5 % V DC (stabilizado)
Intensidad de salida:	2.0A
Potencia de salida:	10.0W
Eficiencia media en activo:	80.9%
Eficiencia a baja carga (10 %):	80.5%
Consumo eléctrico en vacío:	0.07W
Clase de protección:	2
Material:	PC
Dimensiones:	40 x 61 x 65mm
Temperatura de almacenamiento:	-20°C - 75°C
Temperatura de uso:	0°C - 40°C
Peso:	55g
Tipo de protección:	IP20

El producto observa las exigencias de las directivas de la UE.

Reservado el derecho a introducir cambios técnicos. No aceptamos ningún responsabilidad por errores de impresión.

▲ ALGEMENE VEILIGHEIDSVOORSCHRIFTEN

Dit product mag door kinderen vanaf 8 jaar en door personen met beperkte lichamelijke, zintuiglijke of mentale vermogens of weinig ervaring en/of kennis worden gebruikt indien zij onder toezicht staan of een veilige wijze van het apparaat worden geïnstrueerd en de mogelijke gevaren kennen. Kinderen mogen niet met het product spelen. De reiniging en het onderhoud niet door kinderen laten uitvoeren als zij niet onder toezicht staan.
Houd kinderen uit de buurt van het product en de verpakking. Het product is niet speelgoed. Bij kinderen moet erop worden gelet dat ze niet met het product c.q. de verpakking gaan spelen.
Oogletsel voorkomen - nooit rechtstreeks in de lichtstraal kijken of andere personen in het gezicht schijnen. Als dit te lang duurt, kan door de blauwlichtaandelen gevaar voor het netvlies ontstaan.
Nooit een op het elektriciteitsnet aangesloten apparaat met natte handen vastpakken of wanneer het in het water is gevallen. In dit geval eerst de zekering in uw huis uitschakelen en vervolgens de stekker uit het stopcontact trekken.
Nooit in een explosiegevaarlijke omgeving gebruiken, waar brandbare vloeistoffen, stof of gassen aanwezig zijn.
Het product nooit in water of andere vloeistoffen onderdompelen.
Alleen een goed toegankelijk stopcontact gebruiken, zodat de stekker van het product in geval van een storing snel uit het stopcontact kan worden getrokken.
Alle beschenen voorwerpen moeten minstens 10 cm van de lamp verwijderd zijn.
Het product uitsluitend met de meegeleverde toebehoren gebruiken.
Probeer nooit om een batterij/accu te openen, te pletten, te verhitten of in brand te steken. Niet in het vuur gooien.
Het product mag uitsluitend in gesloten, droge en grote ruimtes geladen worden, ver van brandbare materialen en vloeistoffen. Het niet naleven kan brandwonden en brand veroorzaken.
Gelekte batterij-/accuvloeistof kan bij contact met lichaamsdelen etsverwondingen veroorzaken. Bij huidcontact de betreffende

▲ ALLGEMEINE SICHERHEITSHINWEISE

Dieses Produkt kann von Kindern ab 8 Jahren und von Personen mit eingeschränkten körperlichen, sensorischen oder geistigen Fähigkeiten oder mangelnder Erfahrung und mangelndem Wissen verwendet werden, wenn sie über die sichere Verwendung des Produkts unterwiesen wurden und die Gefahren kennen. Kinder dürfen nicht mit dem Produkt spielen. Reinigung und Pflege dürfen nicht von Kindern ohne Aufsicht durchgeführt werden.
Kinder vom Produkt und der Verpackung fernhalten. Das Produkt ist kein Spielzeug. Kinder sollten beaufsichtigt werden, um sicherzustellen, dass sie nicht mit dem Produkt bzw. der Verpackung spielen.
Augenverletzungen vermeiden - nie direkt in den Lichtstrahl schauen oder anderen Personen ins Gesicht leuchten. Geschieht dies zu lange, kann durch Blaulichtanteile eine Netzhautgefährdung auftreten.
Niemals an ein an das Stromnetz angeschlossenes Gerät mit nassen Händen fassen oder wenn dieses ins Wasser gefallen ist. In diesem Fall erst die Haussicherung abschalten und anschließend den Netzstecker ziehen.
Niemals in explosionsgefährdeter Umgebung einsetzen, in welcher sich brennbare Flüssigkeiten, Staub oder Gase befinden.
Produkt niemals in Wasser oder andere Flüssigkeiten tauchen.
Anschlussleitung nicht knicken, spannen oder in Kontakt mit scharfen Gegenständen, Chemikalien oder Lösungsmittel bringen.
Nur eine gut zugängliche Steckdose benutzen, damit das Produkt bei einem Störfall schnell vom Stromnetz getrennt werden kann.
Alle angeleuchteten Gegenstände müssen mindestens 10cm von der Leuchte entfernt sein.
Produkt ausschließlich mit dem im Lieferumfang enthaltenen Zubehör verwenden.
Niemals versuchen, eine Batterie/Akku zu öffnen, zu quetschen, zu erhitzen oder in Brand zu setzen. Nicht ins Feuer werfen.
Das Produkt darf nur in geschlossenen, trockenen und weitläumigen Räumen geladen werden, entfernt von brennbaren Materialen und Flüssigkeiten. Nichtbefolgung kann zu Verbrennungen und Bränden führen.
Auslaufende Batterie-/Akkuflüssigkeit kann bei Berührung mit Körperteilen zu Verätzungen führen. Bei Kontakt die betroffenen Stellen sofort mit frischem Wasser ausspülen und umgehend Arzt kontaktieren.
Anschlussklemmen und Batterien nicht kurzschließen.

▲ GEFAHR VOR BRAND UND EXPLOSION

Nicht in der Verpackung benutzen.
Produkt nicht abdecken - Brandgefahr.
Das Produkt niemals extremen Belastungen wie z.B. extreme Hitze, Kälte, Feuer usw. aussetzen.
Nicht im Regen oder Feuchträumen verwenden.

ALLGEMEINE HINWEISE

- Nicht werfen oder fallen lassen
- Die LED-Abdeckung ist nicht austauschbar. Bei beschädigter Abdeckung muss das Produkt entsorgt werden.
- Die LED-Lichtquelle ist nicht austauschbar. Wenn die Lebensdauer der LED endet, muss die komplette Leuchte ersetzt werden.
- Produkt nicht öffnen oder modifizieren! Instandsetzungsarbeiten dürfen nur vom Hersteller oder einem von ihm beauftragten Servicetechniker oder einer vergleichbar qualifizierten Person durchgeführt werden.
- Das Trennen des Geräts von der Stromversorgung nur durch Ziehen am Stecker oder Steckergehäuse, nie am Kabel.
- Angaben für Leuchte und Netzteil sowie Netzspannung an der Steckdose müssen mit dem Typenschild übereinstimmen.
- Die Leuchte darf nicht auf die Seite der Lichtquelle gelegt werden oder auf diese Seite umfallen.

WIEDERAUFLADBARER AKKUPACK

Das Produkt enthält einen nicht austauschbaren Akkupack, bei leerem Akku diesen umgehend wieder aufladen.
Nach vollständiger Aufladung von der Aufladung trennen.
Im Falle eines Auslaufens der Energiequelle die Flüssigkeit mit Schutzhandschuhen und einem trockenen Tuch entfernen.

UMWELTHINWEISE | ENTSORGUNG

Die Verpackung sortenrein entsorgen. Pappe und Karton zum Altpapier, Folie in die Wertstoff-Sammlung.

Das unbrauchbare Produkt gemäß den gesetzlichen Bestimmungen entsorgen. Die Kennzeichnung „Mülltonne" weist darauf hin, dass Elektrogeräte in der EU nicht mit dem normalen Haushaltsmüll entsorgt werden dürfen. Rückgabe- und Sammelsysteme in Ihrer Gemeinde verwenden oder an den Händler wenden, bei dem das Produkt gekauft wurde.
Produkt zur Entsorgung an einer speziellen Entsorgungsstelle für Altgeräte abgeben. Das Produkt nicht in den Hausmüll werfen.

Gebrauchte Batterien/Akkus immer in Übereinstimmung mit den örtlichen Gesetzen oder Anforderungen entsorgen. Damit erfüllen Sie Ihre gesetzlichen Pflichten und leisten Ihren Beitrag zum Umweltschutz.

PRODUKTBESCHREIBUNG

1. LED
2. Type-C-Ladebuchse
3. USB-Ausgang (Powerbank-Funktion)
4. Ladebuchse 12V für Spezialstecker (mit Netzteil PSU)
5. Dimmrad (Ein/Aus)
6. LED-Anzeige Lichtleistung
7. LED-Anzeige Lichtfarbe
8. LED-Anzeige Akkupaketkapazität | Ladestatus
9. Wahlraster Lichtfarbe
10. Taster USB-Ausgang (Powerbank-Funktion)
11. LED-Anzeige Aktivmodus Powerbank
12. Verstellbarer Halte-/Standfuß
13. Oberfläche zur Fixierung von Gegenständen mit Magnetbefestigung

INBETRIEBNAHME

- Vor erstmaliger Benutzung Akkupack vollständig aufladen
- Einschalten: Dimmrades nach rechts drehen
- Stufenlose Helligkeitsregelung
- Ausschalten: Dimmrad nach links drehen bis zum Anschlag

LED-Anzeige Lichtleistung:
20 / 40 / 60 / 80 / 100%

Einstellbare Licht-Farbtemperatur:

- Durch Drücken des Wahltasters einstellbar
- LED-Anzeige einstellbare Licht-Farbtemperatur: 2700 | 3500 | 4500 | 5500 | 6500 Kelvin

LED-Anzeige Akkukapazität | Ladestatus:
4x leuchtende/blinkende LEDs (25 / 50 / 75 / 100%)

Powerbank-Funktion (verfügbare Akkukapazität beachten):

- USB-Anwendung anschließen
- Ein: USB-Taste drücken (grüne LED leuchtet)
- Aus: USB-Taste erneut drücken

Hinweis: Beim Aufladen der Leuchte ist die Powerbank-Funktion deaktiviert.

Aufladen:
Immer erst Ladekabel in Ladebuchse der Leuchte einstecken bevor das Netzteil in Steckdose gesteckt wird

Leuchten und Laden gleichzeitig ist möglich:

- Leuchtkraft wird limitiert: ca. 10% Type C | ca. 70% PSU

ZUSATZINFORMATIONEN BEILIEGENDES USB-LADEGERÄT

Eingangsspannung:	100-240V AC
Eingangswechselstromfrequenz:	50/60Hz
Ausgangsspannung:	5.0 ± 5 % V DC (Stabilisiert)
Ausgangsstrom:	2.0A
Ausgangsleistung:	10.0W
Durchschnittliche Effizienz im Betrieb:	80.9%
Effizienz bei geringer Last (10%):	80.5%
Leistungsaufnahme bei Null-Last:	0.07W
Schutzklasse:	2
Gehäusematerial:	PC
Gehäuseabmessungen:	40 x 61 x 65mm
Temperatur Lagerung:	-20°C - 75°C
Temperatur Nutzung:	0°C - 40°C
Gewicht:	55g
Schutzart:	IP20

Das Produkt entspricht den Anforderungen der EU Richtlinien.

Technische Änderungen vorbehalten. Für Druckfehler übernehmen wir keine Haftung.

▲ SAFETY - EXPLANATION OF NOTES

Please take note of the following symbols and words used in the operating instructions, on the product and on the packaging:

- **Information** | Useful additional information about the product
- **Note** | The note warns you of possible damage of all kinds
- **Caution** | Attention - Hazard can lead to injuries
- **Warning** | Attention – Danger! May result in serious injury or death

PROPER INTENDED USE
The product serves as a mobile light source and is not intended for use in other applications. The product is intended exclusively for private, household use and is not suitable for commercial use or for household room lighting and is not only for use as described in the operating instructions. Use outside that stipulated in the information is improper use and this can result in damage to property or personal injury. We accept no liability for damage caused by incorrect or improper use.

▲ GENERAL SAFETY INSTRUCTIONS

This product may be used by children from the age of 8 and by persons with reduced physical, sensory or mental abilities or lack of experience and knowledge, if they have been instructed on the safe use of the product and are aware of the hazards. Children are not permitted to play with the product. Children are not permitted to carry out cleaning or care without supervision.
Keep the product and the packaging away from children. This product is not a toy. Children should be supervised in order to ensure that they do not play with the product or packaging.
Avoid eye injuries - Never look directly into the beam of light or shine it into other people's faces. If this occurs for too long, the blue light portion of the beam can cause retinal damage.
Never touch a device that is connected to the mains with wet hands, or if it has fallen into water. In this case, first switch off the house circuit breaker and then pull out the mains plug.
Do not expose to potentially explosive environments where there are flammable liquids, dusts or gases.
Never place flammable objects on or near the product.
Do not cover the product - risk of fire.
Never expose the product to extreme conditions, such as extreme heat/cold etc.
Do not use in the rain or in damp areas.
Do not throw or drop.
Auslaufende Batterie-/Akkuflüssigkeit kann bei Berührung mit Körperteilen zu Verätzungen führen. Bei Kontakt die betroffenen Stellen sofort mit frischem Wasser ausspülen und umgehend Arzt kontaktieren.
Anschlussklemmen und Batterien nicht kurzschließen.
Nie an ein an das Stromnetz angeschlossenes Gerät mit nassen Händen fassen oder wenn dieses ins Wasser gefallen ist. In diesem Fall erst die Haussicherung abschalten und anschließend den Netzstecker ziehen.
Niemals in explosionsgefährdeter Umgebung einsetzen, in welcher sich brennbare Flüssigkeiten, Staub oder Gase befinden.
Produkt niemals in Wasser oder andere Flüssigkeiten tauchen.
Anschlussleitung nicht knicken, spannen oder in Kontakt mit scharfen Gegenständen, Chemikalien oder Lösungsmittel bringen.
Nur eine gut zugängliche Steckdose benutzen, damit das Produkt bei einem Störfall schnell vom Stromnetz getrennt werden kann.
Alle angeleuchteten Gegenstände müssen mindestens 10cm von der Leuchte entfernt sein.
Produkt ausschließlich mit dem im Lieferumfang enthaltenen Zubehör verwenden.
Niemals versuchen, eine Batterie/Akku zu öffnen, zu quetschen, zu erhitzen oder in Brand zu setzen. Nicht ins Feuer werfen.
Das Produkt darf nur in geschlossenen, trockenen und weitläumigen Räumen geladen werden, entfernt von brennbaren Materialen und Flüssigkeiten. Nichtbefolgung kann zu Verbrennungen und Bränden führen.
Auslaufende Batterie-/Akkuflüssigkeit kann bei Berührung mit Körperteilen zu Verätzungen führen. Bei Kontakt die betroffenen Stellen sofort mit frischem Wasser ausspülen und umgehend Arzt kontaktieren.
Anschlussklemmen und Batterien nicht kurzschließen.

▲ GEFAHR VOR BRAND UND EXPLOSION

Nicht in der Verpackung benutzen.
Produkt nicht abdecken - Brandgefahr.
Das Produkt niemals extremen Belastungen wie z.B. extreme Hitze, Kälte, Feuer usw. aussetzen.
Nicht im Regen oder Feuchträumen verwenden.

ALLGEMEINE HINWEISE

- Nicht werfen oder fallen lassen
- Die LED-Abdeckung ist nicht austauschbar. Bei beschädigter Abdeckung muss das Produkt entsorgt werden.
- Die LED-Lichtquelle ist nicht austauschbar. Wenn die Lebensdauer der LED endet, muss die komplette Leuchte ersetzt werden.
- Produkt nicht öffnen oder modifizieren! Instandsetzungsarbeiten dürfen nur vom Hersteller oder einem von ihm beauftragten Servicetechniker oder einer vergleichbar qualifizierten Person durchgeführt werden.
- Das Trennen des Geräts von der Stromversorgung nur durch Ziehen am Stecker oder Steckergehäuse, nie am Kabel.
- Angaben für Leuchte und Netzteil sowie Netzspannung an der Steckdose müssen mit dem Typenschild übereinstimmen.
- Die Leuchte darf nicht auf die Seite der Lichtquelle gelegt werden oder auf diese Seite umfallen.

WIEDERAUFLADBARER AKKUPACK

Das Produkt enthält einen nicht austauschbaren Akkupack, bei leerem Akku diesen umgehend wieder aufladen.
Nach vollständiger Aufladung von der Aufladung trennen.
Im Falle eines Auslaufens der Energiequelle die Flüssigkeit mit Schutzhandschuhen und einem trockenen Tuch entfernen.

UMWELTHINWEISE | ENTSORGUNG

Die Verpackung sortenrein entsorgen. Pappe und Karton zum Altpapier, Folie in die Wertstoff-Sammlung.

Das unbrauchbare Produkt gemäß den gesetzlichen Bestimmungen entsorgen. Die Kennzeichnung „Mülltonne" weist darauf hin, dass Elektrogeräte in der EU nicht mit dem normalen Haushaltsmüll entsorgt werden dürfen. Rückgabe- und Sammelsysteme in Ihrer Gemeinde verwenden oder an den Händler wenden, bei dem das Produkt gekauft wurde.
Produkt zur Entsorgung an einer speziellen Entsorgungsstelle für Altgeräte abgeben. Das Produkt nicht in den Hausmüll werfen.

Gebrauchte Batterien/Akkus immer in Übereinstimmung mit den örtlichen Gesetzen oder Anforderungen entsorgen. Damit erfüllen Sie Ihre gesetzlichen Pflichten und leisten Ihren Beitrag zum Umweltschutz.

PRODUKTBESCHREIBUNG

1. LED
2. Type-C-Ladebuchse
3. USB-Ausgang (Powerbank-Funktion)
4. Ladebuchse 12V für Spezialstecker (mit Netzteil PSU)
5. Dimmrad (Ein/Aus)
6. LED-Anzeige Lichtleistung
7. LED-Anzeige Lichtfarbe
8. LED-Anzeige Akkupaketkapazität | Ladestatus
9. Wahlraster Lichtfarbe
10. Taster USB-Ausgang (Powerbank-Funktion)
11. LED-Anzeige Aktivmodus Powerbank
12. Verstellbarer Halte-/Standfuß
13. Oberfläche zur Fixierung von Gegenständen mit Magnetbefestigung

INBETRIEBNAHME

- Vor erstmaliger Benutzung Akkupack vollständig aufladen
- Einschalten: Dimmrades nach rechts drehen
- Stufenlose Helligkeitsregelung
- Ausschalten: Dimmrad nach links drehen bis zum Anschlag

LED-Anzeige Lichtleistung:
20 / 40 / 60 / 80 / 100%

Einstellbare Licht-Farbtemperatur:

- Durch Drücken des Wahltasters einstellbar
- LED-Anzeige einstellbare Licht-Farbtemperatur: 2700 | 3500 | 4500 | 5500 | 6500 Kelvin

LED-Anzeige Akkukapazität | Ladestatus:
4x leuchtende/blinkende LEDs (25 / 50 / 75 / 100%)

Powerbank-Funktion (verfügbare Akkukapazität beachten):

- USB-Anwendung anschließen
- Ein: USB-Taste drücken (grüne LED leuchtet)
- Aus: USB-Taste erneut drücken

Hinweis: Beim Aufladen der Leuchte ist die Powerbank-Funktion deaktiviert.

Aufladen:
Immer erst Ladekabel in Ladebuchse der Leuchte einstecken bevor das Netzteil in Steckdose gesteckt wird

Leuchten und Laden gleichzeitig ist möglich:

- Leuchtkraft wird limitiert: ca. 10% Type C | ca. 70% PSU

ZUSATZINFORMATIONEN BEILIEGENDES USB-LADEGERÄT

Eingangsspannung:	100-240V AC
Eingangswechselstromfrequenz:	50/60Hz
Ausgangsspannung:	5.0 ± 5 % V DC (Stabilisiert)
Ausgangsstrom:	2.0A
Ausgangsleistung:	10.0W
Durchschnittliche Effizienz im Betrieb:	80.9%
Effizienz bei geringer Last (10%):	80.5%
Leistungsaufnahme bei Null-Last:	0.07W
Schutzklasse:	2
Gehäusematerial:	PC
Gehäuseabmessungen:	40 x 61 x 65mm
Temperatur Lagerung:	-20°C - 75°C
Temperatur Nutzung:	0°C - 40°C
Gewicht:	55g
Schutzart:	IP20

Das Produkt entspricht den Anforderungen der EU Richtlinien.

Technische Änderungen vorbehalten. Für Druckfehler übernehmen wir keine Haftung.

▲ SAFETY - EXPLANATION OF NOTES

Please take note of the following symbols and words used in the operating instructions, on the product and on the packaging:

- **Information** | Useful additional information about the product
- **Note** | The note warns you of possible damage of all kinds
- **Caution** | Attention - Hazard can lead to injuries
- **Warning** | Attention – Danger! May result in serious injury or death

PROPER INTENDED USE
The product serves as a mobile light source and is not intended for use in other applications. The product is intended exclusively for private, household use and is not suitable for commercial use or for household room lighting and is not only for use as described in the operating instructions. Use outside that stipulated in the information is improper use and this can result in damage to property or personal injury. We accept no liability for damage caused by incorrect or improper use.

▲ GENERAL SAFETY INSTRUCTIONS

This product may be used by children from the age of 8 and by persons with reduced physical, sensory or mental abilities or lack of experience and knowledge, if they have been instructed on the safe use of the product and are aware of the hazards. Children are not permitted to play with the product. Children are not permitted to carry out cleaning or care without supervision.
Keep the product and the packaging away from children. This product is not a toy. Children should be supervised in order to ensure that they do not play with the product or packaging.
Avoid eye injuries - Never look directly into the beam of light or shine it into other people's faces. If this occurs for too long, the blue light portion of the beam can cause retinal damage.
Never touch a device that is connected to the mains with wet hands, or if it has fallen into water. In this case, first switch off the house circuit breaker and then pull out the mains plug.
Do not expose to potentially explosive environments where there are flammable liquids, dusts or gases.
Never place flammable objects on or near the product.
Do not cover the product - risk of fire.
Never expose the product to extreme conditions, such as extreme heat/cold etc.
Do not use in the rain or in damp areas.
Do not throw or drop.

Kundenservice | Customer service:

RECA NORM GmbH
Am Wasserturm 4
DE-74635 Kupferzell
www.recanorm.de

Kellner & Kunz AG
Boschstraße 37
AT-4600 Wels
www.reca.com

MA-0981 300 080 | V1 | 05-2021

▲ SICHERHEIT - HINWEISERKLÄRUNG

Bitte folgende Zeichen und Wörter beachten, welche in der Bedienungsanleitung, auf dem Produkt und auf der Verpackung verwendet werden:

- **Information** | Nützliche Zusatz-Informationen zum Produkt
- **Hinweis** | Dieser Hinweis warnt vor möglichen Schäden aller Art
- **Vorsicht** | Achtung - Gefährdung kann zu Verletzungen führen
- **Warnung** | Achtung – Gefährdung! Kann zu schweren Verletzungen oder zum Tod führen

BESTIMMUNGSGEMÄSSER GEBRAUCH
Das Produkt dient als mobile Lichtquelle und ist nicht vor Verwendung in anderen Anwendungen bestimmt. Das Produkt ist ausschließlich zu privaten Gebrauch im Haushalt und weder für den kommerziellen Gebrauch noch für die Raumbeleuchtung in Wohnungen geeignet und nur zur Verwendung wie in der Gebrauchsanleitung beschrieben. Anwendung außerhalb dieser Information gilt nicht als bestimmungsgemäß, dies kann Sachschäden oder Personenschäden verursachen. Wir übernehmen keine Haftung für Schäden, die durch falschen bzw. nicht bestimmungsgemäßen Gebrauch entstanden sind.

▲ ALLGEMEINE SICHERHEITSHINWEISE

Dieses Produkt kann von Kindern ab 8 Jahren und von Personen mit eingeschränkten körperlichen, sensorischen oder geistigen Fähigkeiten oder mangelnder Erfahrung und mangelndem Wissen verwendet werden, wenn sie über die sichere Verwendung des Produkts unterwiesen wurden und die Gefahren kennen. Kinder dürfen nicht mit dem Produkt spielen. Reinigung und Pflege dürfen nicht von Kindern ohne Aufsicht durchgeführt werden.
Kinder vom Produkt und der Verpackung fernhalten. Das Produkt ist kein Spielzeug. Kinder sollten beaufsichtigt werden, um sicherzustellen, dass sie nicht mit dem Produkt bzw. der Verpackung spielen.
Augenverletzungen vermeiden - nie direkt in den Lichtstrahl schauen oder anderen Personen ins Gesicht leuchten. Geschieht dies zu lange, kann durch Blaulichtanteile eine Netzhautgefährdung auftreten.
Niemals an ein an das Stromnetz angeschlossenes Gerät mit nassen Händen fassen oder wenn dieses ins Wasser gefallen ist. In diesem Fall erst die Haussicherung abschalten und anschließend den Netzstecker ziehen.
Niemals in explosionsgefährdeter Umgebung einsetzen, in welcher sich brennbare Flüssigkeiten, Staub oder Gase befinden.
Produkt niemals in Wasser oder andere Flüssigkeiten tauchen.
Anschlussleitung nicht knicken, spannen oder in Kontakt mit scharfen Gegenständen, Chemikalien oder Lösungsmittel bringen.
Nur eine gut zugängliche Steckdose benutzen, damit das Produkt bei einem Störfall schnell vom Stromnetz getrennt werden kann.
Alle angeleuchteten Gegenstände müssen mindestens 10cm von der Leuchte entfernt sein.
Produkt ausschließlich mit dem im Lieferumfang enthaltenen Zubehör verwenden.
Niemals versuchen, eine Batterie/Akku zu öffnen, zu quetschen, zu erhitzen oder in Brand zu setzen. Nicht ins Feuer werfen.
Das Produkt darf nur in geschlossenen, trockenen und weitläumigen Räumen geladen werden, entfernt von brennbaren Materialen und Flüssigkeiten. Nichtbefolgung kann zu Verbrennungen und Bränden führen.
Auslaufende Batterie-/Akkuflüssigkeit kann bei Berührung mit Körperteilen zu Verätzungen führen. Bei Kontakt die betroffenen Stellen sofort mit frischem Wasser ausspülen und umgehend Arzt kontaktieren.
Anschlussklemmen und Batterien nicht kurzschließen.

▲ GEFAHR VOR BRAND UND EXPLOSION

Nicht in der Verpackung benutzen.
Produkt nicht abdecken - Brandgefahr.
Das Produkt niemals extremen Belastungen wie z.B. extreme Hitze, Kälte, Feuer usw. aussetzen.
Nicht im Regen oder Feuchträumen verwenden.

ALLGEMEINE HINWEISE

- Nicht werfen oder fallen lassen
- Die LED-Abdeckung ist nicht austauschbar. Bei beschädigter Abdeckung muss das Produkt entsorgt werden.
- Die LED-Lichtquelle ist nicht austauschbar. Wenn die Lebensdauer der LED endet, muss die komplette Leuchte ersetzt werden.
- Produkt nicht öffnen oder modifizieren! Instandsetzungsarbeiten dürfen nur vom Hersteller oder einem von ihm beauftragten Servicetechniker oder einer vergleichbar qualifizierten Person durchgeführt werden.
- Das Trennen des Geräts von der Stromversorgung nur durch Ziehen am Stecker oder Steckergehäuse, nie am Kabel.
- Angaben für Leuchte und Netzteil sowie Netzspannung an der Steckdose müssen mit dem Typenschild übereinstimmen.
- Die Leuchte darf nicht auf die Seite der Lichtquelle gelegt werden oder auf diese Seite umfallen.

WIEDERAUFLADBARER AKKUPACK

Das Produkt enthält einen nicht austauschbaren Akkupack, bei leerem Akku diesen umgehend wieder aufladen.
Nach vollständiger Aufladung von der Aufladung trennen.
Im Falle eines Auslaufens der Energiequelle die Flüssigkeit mit Schutzhandschuhen und einem trockenen Tuch entfernen.

UMWELTHINWEISE | ENTSORGUNG

Die Verpackung sortenrein entsorgen. Pappe und Karton zum Altpapier, Folie in die Wertstoff-Sammlung.

Das unbrauchbare Produkt gemäß den gesetz

КПД при мъжко мощност тон (10 %):	80,5%
Консумирана мощност на празен ход:	0,07W
Клас на защита:	2
Материал:	PC
Размери:	40 x 61 x 65mm
Температура на съхранение:	-20°C - 75°C
Температура на полезване:	0°C - 40°C
Тегло:	55g
Степен на защита:	IP20

Продуктът отговаря на изискванията на директивите на ЕС.

Загряване до приемлива температура. Не позволява отсъединяване на печатния уред.

BS

OBJAŠNJENJE SIGURNOSNIH NAPOMENA

Uzmite u obzir sljedeće znakove i riječi koje susrećete u Uputstvu za upotrebu, na proizvodu i na ambalaži:

- ⓘ = **Informacije** | Korisne dodatne informacije o proizvodu
- ✋ = **napomena** | Ova napomena upozorava na moguće štete svake vrste
- ✋ = **oprez** | Pažnja – opasnost može izazvati ozljede
- ▲ = **upozorenje** | Pažnja - opasnost Može izazvati teške ozljede ili smrt

UPOTREBA U SKLADU S NAMJENOM

Proizvod služi kao mobilni izvor svjetla i nije predviđen za upotrebu u drugim primjenama. Proizvod je isključivo namijenjen za privatnu upotrebu i ne prikladan je za komercijalnu upotrebu niti kao radnjetu prostoriju u domaćinstvu, a napojna priručna upotreba opisana je u ovom Uputstvu za upotrebu. Primjena izvan okvira ovih informacija smatra se onom koja nije u skladu s namjenom i koja može da izazove materijalnu štetu ili ozljede. Ne preuzimamo nikakvu odgovornost za štete nastale pogrešnom ili upotrebom koja nije u skladu s namjenom.

▲ OPŠTE SIGURNOSNE NAPOMENE

Ovaj proizvod mogu koristiti djeca od navršenih 8 godina i osobe ograničenih fizičkih, osjetilnih ili mentalnih sposobnosti ili oni s nedovoljno iskustva i znanja ako su primili smjernice za siguran način korištenja proizvoda i ako su upoznate s opasnostima. Djeca se ne smiju igrati ovim proizvodom. Djeca ne smiju čistiti niti njegovati ovaj proizvod bez nadzora.

Djecu držite daljе od proizvoda i njegove ambalaže. Ovaj proizvod nije igračka. Djeca treba nadzirati kako se ne bi igrala proizvodom ili ambalažom.

Izbjegnite povrede očiju - nikada nemojte direktno gledati u zraku svjetla ni drugima svijetliti u lice. Ako se to radi predugo, plavi dio svjetla može oštetiti mrežnicu.

Nikada nemojte mokrim rukama hvatati uređaj priključen na električnu mrežu ili ako je upao u vodu. U tom slučaju najprije isključite kuću osiguračem i zatim iskopčajte utikač za napajanje.

Nikada ga ne primjenjujte na mjestima gdje postoji opasnost od eksplozije ili na kojima se nalaze zapaljive tečnosti, prašina ili gasovi.

Proizvod nikada nemojte uranjati u vodu ni druge tečnosti.

Kabl za napajanje nemojte presavijati, natezati niti ga dovoditi u kontakt s oštrim predmetima, hemikalijama ili rastvaračima.

Upotrijebite lako dostupnu utičnicu kako bi se proizvod u slučaju kvara brzo mogao odvojiti od električne mreže.

Svi osvijetljeni predmeti moraju biti udaljeni najmanje 10 cm od lampe.

Proizvod koristite isključivo s isporučenim priborom.

Nikada nemojte pokušavati otvarati, gnječiti, zagrijavati ni paliti bateriju ni punjivi baterijski modul. Ne bacajte u vatru.

Nemojte kratko spajati priključne stezaljke i baterije.

▲ OPASNOST OD POŽARA EKSPLOZIJA

Ne upotrebljavajte proizvod u ambalaži.

Ne prekrivajte proizvod – Opasnost od požara.

Proizvod nikada ne izlažite ekstremnim uvjetima kao što su ekstremna toplina, hladnoća, vatra, itd.

Proizvod ne upotrebljavajte na kiši ili u vlažnim prostorijama.

OPĆENITE NAPOMENE

- Ne bacajte proizvod niti ga puštajte da padne
- LED poklopac ne možete zamijeniti. U slučaju oštećenja poklopca proizvod treba zbrinuti.
- Izvor LED jedinicе ne može se mijenjati. Kada završi životni vijek izvora LED svjetiosti, treba zamijeniti cijelu svjetiljku.
- Nemojte otvarati proizvod iz iznađenih prednosti na njemu! Radove popravka smije obavljati samo proizvođač, ovlašteni servisni tehničar ili sličnо kvalifikirana osoba.
- Uređaj koristite od napajanja strujom isključivo priloženim uređajem i kablom s uzikačem; nikada ne povlačite kabel.
- Podatci za svjetiljku i mrežni adapter te mrežni napon na utičnici moraju odgovarati informacijama s natpisne pločice.
- Svjetiljka se ne smije priključiti na strujnu izvor svjetiiosti iii pasti na tu vlažnim prostorijama.

PAKET PUNJIVIH BATERIJA

Proizvod sadži paket punjivih baterija koji se ne može zamijeniti. Kada se punjive baterije isprazne, odmah ih ponovno napunite. Nakon potpunog punjenja, odvojite proizvod od izvora punjenja. U slučaju curenja izvora energije, tekućinu ukloniite zatitnim rukavicama i suhom krpom. Prije provjeriti kontiliranje i odpunosti napunite paket baterija.

UPUTE O ZAŠTITI OKOLIŠA | ZBRINJAVANJE

Ambalažu zbrinite prema vrsti otpada. Lepenku i karton bacite u stari papir, a foliju u spremnik za plastiku.

Zbrinite neupotrebljivi proizvod u skladu sa zakonskim odredbama. Oznaka „Kanta za otpad" označava da se električni uređaj u EU-u ne smiju odbaciti zajedno s otpadom iz kućnih otpadaka. Korisite se sustavima za povrat i skupljanje otpada u vašoj općini ili se obratite trgovcu koji vam je proizao proizvod.

Kako biste zbrinuli proizvod, predajte ga na poseborn mjestu za zbrinjavanje otpada otpreme. Proizvod nemojte bacati u kućni otpad.

Zbrinite iskorištene baterije / punjive baterije u skladu s lokalnim zakonima ili zahtjevima.

Time defa isprunih svoje zakonske obveze i dati svoj doprinos zaštiti okoliša.

OPIS PROIZVODA

1. LED
2. Utičnica za punjenje tp C
3. USB izlaz (funkcija Powerbank)
4. Utičnica za punjenje 12 V za poseban uikač (u mrežnom napajanju PSU)
5. Kotač za regulaciju jačine svjetiosti (uključivanje)
6. LED prikaz izlazne svjetiosnog toka
7. LED prikaz boje svjetla
8. LED prikaz kapaciteta baterije | Status punjenja
9. Tipka za odabir boje svjetla
10. Tipkalo za USB izlaz (funkcija Powerbank)
11. LED prikaz aktivnog načina rada funkcije Powerbank
12. Namještaliva protržnaćnovisna noga
13. Povrčina za pričvršćivanje predmeta s magnetskim pričvršćenjem

PUŠTANJE U RAD

- Prije prvog korištenja s polpunosti napunite reflektor.
- Uključivanje: okrenite kotač za regulaciju jačine svjetiosti udesno
- Kontinuirana regulacija osvjetljenja
- Isključivanje: okrenite kotač za regulaciju jačine svjetiosti ulijevo do graničnika

LED-prikaz svjetlosnog toka:

20 / 40 / 60 / 80 / 100%

Namještiva temperatura boje svjetla:

- Namještiva pritiskom tipkala za odabir.
- LED prikaz namještene temperature boje svjetla: 2700 | 3500 | 4500 | 5500 | 6500 Kelvin

LED-prikaz kapaciteta baterije | Status punjenja:

4x svjetlećeTrepuće LED žarulјice (25 / 50 / 75 / 100 %)

Funkcija Powerbank (pražnjenje raspoloživog kapaciteta punjive baterije):

- Priključite USB aplikaciju.
- Uključivanje: pritisnite USB tipku (zeleni LED svjetlo)
- Isključivanje: ponovno pritisnite USB tipku.

Napomena: Pri punjenju svjetiljke funkcija Powerbank je deaktivirana.

Punjenje:

Uvijek prvo nego mrežno napajanje uskinete u utičnicu ukinite kabel za punjenje u utičnicu za punjenje svjetiljke.

Svjetiljenje i punjenje svjetiljke mogući su istovremeno.

- Intenzitet svjetla se ograničava: oko 10 % tp C | oko 70 % PSU

- Puterea de iluminare este limitată: cca. 10% tipul C | cca. 70% PSU

INFORMAȚII SUPLIMENTARE PENTRU ÎNCĂRCătorul USB AFERENT

Tensiune de intrare: 100-240V AC
Frecvența c.a. de intrare: 50/60Hz
Tensiune de ieșire: 5,0 ± 5 % V DC (Stabilizat)
Curent de ieșire: 2,0A
Putere de ieșire: 10,0W
Randament mediu în mod activ: 80,9%
Randamentul la sarcină redusă (10 %): 80,5%
Puterea absorbită în regim fără sarcină: 0,07W
Clasa de protecție: 2
Material: PC
Dimensiuni: 40 x 61 x 65mm
Temperatura de depozitare: -20°C - 75°C
Temperatura de utilizare: 0°C - 40°C
Greutate: 55g
Tipul de protecție: IP20

Produsul corespunde cerințelor Directivelor UE.

Ne răsfrânți căștiți de a efectua modificări tehnice. Nu ne asumăm nicio răspundere pentru pagubile de tipar.

SK

BEZPEČNOSŤ – VYSVETLENIE UPOZORNENÍ

Dbajte na nasledujúce značky a slová, ktoré sú použité v návode na použitie, na výrobku aj na obale:

- ⓘ = **Informácia** | Užitočné dodatočné informácie k výrobku
- ✋ = **Upozornenie** | Toto upozornenie varuje pred možnými poškodeniami akéhokoľvek druhu
- ✋ = **Obozrednosť** | Pozor - chrániť sa môže viesť k poraneniam
- ▲ = **Výstraha** | Pozor - chrániť Môže viesť k závažným poraneniam alebo smrti

POUŽÍVANIE V SÚLADE S ÚČELOM

Výrobok slúži ako mobilný zdroj svetla a nie je určený na iné použitie. Výrobok je určený výhradne na súkromné použitie v domácnosti, nie je vhodný na komerčné použitie ani na osvetlenie miestností v domácnosti a je určený iba na použitie uvedené v návode na použitie. Použitie mimo uvedených informácií sa považuje za použitie v rozpore s určeným účelom a môže spôsobiť vecné škody alebo zranenie osôb. Nepreberáme zodpovednosť za škody, ktoré vznikli v dôsledku nesprávneho používania, resp. v dôsledku použitiva, ktoré je v rozpore s určeným účelom.

▲ VŠEOBECNÉ BEZPEČNOSTNÉ POKYNY

Tento výrobok môžu používať deti staršie ako 8 rokov a osoby s obmedzenými fyzickými, zmyslovými alebo mentálnymi schopnosťami alebo s nedostatkom skúseností a znalostí, ak boli poučené o bezpečnom používaní výrobku a pochopili možné nebezpečenstvá. Deti sa nesmú hrať s výrobkom. Čistenie a ošetrovanie nemôžu vykonávať deti bez dozoru.

Držiavajte deti vždy v dostatočnej vzdialenosti od výrobku a obalu. Výrobok nie je hračka. Deti by mali byť pod dozorom, aby sa zabezpečilo, že sa nebudú s výrobkom alebo obalom hrať.

Zabráňte poraneniu očí – nikdy sa nepozerajte priamo do svetelného lúča ani nesviečte do tváre iným osobám. V prípade príliš dlhého pôsobenia môžu podiely modrého svetla byť nebezpečné pre sietnicu.

Nikdy nesiahajte na prístroj pripojený do elektrickej siete mokrými rukami, resp. keď padol do vody. V takom prípade najskôr vypnite domovú poistku a potom vytiahnite sieťovú zástrčku.

Nikdy nepoužívajte vo výbušnom prostredí, v ktorom sú horľavé kvapaliny, prach alebo plyny.

Výrobok nikdy neponárajte do vody alebo do iných kvapalín.

Pripojovací kábel nezalamujte, nenatahujte a zabráňte jeho kontaktu s ostrými predmetmi, chemikáliami či rozpúšťadlami.

Používajte iba dobre prístupnú zásuvku, aby bolo možné odpojiť výrobok od elektrickej siete v prípade poruchy.

Proizvod se smije puniti samo u zatvorenim, suhim i prostranim prostorijama, dalje od zapaljivih materijala i tečnosti. Zanemarivanje ovih smjernica može izazvati opasne ljude i požar.

Baterija ili punjivi baterijski modul koji ispušta tečnost u kontaktu s dijelovima tijela treba izvući nagrizanja. Mjesta na tijelu koja su bila u kontaktu odmah isperite svježom vodom i kontaktirajte doktora.

Izbjegavajte kratko spajanje priključne kleme i baterije.

▲ OPASNOST OD POŽARA I EKSPLOZIJE

Nemojte koristiti u ambalaži.

Nemojte pokrivati proizvod - opasnost od požara.

Proizvod nikada ne izlažite ekstremnim uvjetima kao što su ekstremna toplina, hladnoća, vatra, itd.

Nemojte ga koristiti na kiši ni u vlažnim prostorijama.

OPŠTE NAPOMENE

- Ne bacajte ga i ne ispuštajte na pod
- Poklopac LED lampe ne može se zamijeniti. U slučaju oštećenja poklopca mora se zamijeniti proizvod.
- Izvor svjetla LED lampe ne može se zamijeniti. Kada istekne rok trajanja LED lampe, treba zamijeniti kompletnu lampu.
- Nemoje otvarati ni mijenjati proizvod! Popravke smiju obavljati samo servisni tehničari koji imaju odobrenje proizvođača ili kao sličnih kvalifikacija.
- Odvojite uređaj od napajanja samo povlačenjem za utikač ili kuštiku utikača, a ne kabla.
- Podaci o lampi i adapteru, kao i mrežnom naponu na utičnici moraju odgovarati podacima na tipskoj pločici.
- Lampu se ne smije odložiti na strunu izvora svjetla niti se smije premutiti na mokrim.

PUNJIVI BATERIJSKI MODUL

Proizvod sadži nezamjenjivi baterijski modul, a isprazniteju punjivu bateriju odmah ponovno napunite.

Nakon potpunog punjenja, odvojite je od izvora punjenja. U slučaju curenja izvora energije, ukloniite tečnost zaštitnim rukavicama i suhom krpom. Prije provjeriti kontiliranje i potpunu napunite baterijski modul.

ZAŠTITA PRIRODNE SREDINE | ODLAGANJE U OTPAD

Sortirajte ambalažu. Papir i karton u stari papir, a foliju u kontejner za reciklažu.

Neupotrebljivi proizvod odložite na otpad u skladu sa zakonskim odredbama. Oznaka „Kanta za smeće" ukazuje na to da se električni uređaji u Europskoj uniji ne smiju odlagati u standardni otpad iz domaćinstva. Iskoristite sisteme povrata i sakupljanja u vašoj opštini ili se obratite trgovcu koji vam je prodao proizvod.

Proizvod predajte na otpad posebnom prekuzeu za stare uređaje. Proizvod ne bacajte u otpad iz domaćinstva.

Time ispunjujete zakonske obveze i doprinosite zaštiti prirode sredine.

OPIS PROIZVODA

1. LED
2. Type-C utičnica
3. USB izlaz (funkcija punjača)
4. Utičnica za punjenje od 12 V za poseban uikač (s PSU-om mrežnog adaptera)
5. Kotačić za prigušivanje (uključivanje/isključivanje)
6. LED indikator snage svjetla
7. LED indikator boje svjetla
8. LED indikator kapaciteta baterijskog modula | Status punjenja
9. Taster za odabir boje svjetla
10. Taster za USB izlaz (funkcija punjača)
11. LED indikator aktivnog modusa funkcije Powerbank
12. Promjenjiva protržnaćnovisna nožica
13. Površina za fiksiranje predmeta s magnetnim držačem

UKLJUČIVANJE

- Prije prvog korištenja potpuno napuniti
- Uključivanje: okrenuti kotačić za prigušivanje na desno
- Kontinuirana regulacija svjetline
- Isključivanje: okrenuti kotačić za prigušivanje na desno do graničnika

LED indikator snage svjetla:

20 / 40 / 60 / 80 / 100%

Podesiva temperatura boje svjetla:

- podesivo pritiskom na taster za odabir
- LED indikator podesive temperature boje svjetla: 2700 | 3500 | 4500 | 5500 | 6500 K

LED indikator kapaciteta baterijskog modula | Status punjenja:

4 svjetleće/treperće LED lampice (25 / 50 / 75 / 100%)

DODATNE INFORMACIJE O PRILOŽENOM USB PUNJAČU

Ulazni napon: 100-240V AC
Frekvencija ulaznog izmjeničnog napona: 50/60Hz
Izlazni napon: 5,0 ± 5 % V DC (Stabilizirano)
Izlazna jakost struje: 2,0A
Izlazna snaga: 10,0W
Prosječna učinkovitost pod opterećenjem: 80,9%
Učinkovitost pri niskom opterećenju (10 %): 80,5%
Potrošnja energije u stanju bez opterećenja: 0,07W
Razred zaštite: 2
Materijal: PC
Dimenzije: 40 x 61 x 65mm
Temperatura skladištenja: -20°C - 75°C
Temperatura korištenja: 0°C - 40°C
Težina: 55g
Stupanj zaštite: IP20

Proizvod odgovara zahtjevima EU direktiva.

Prilagodite prema toplinskim uvjetima. Ne omogućuje odspajanje čeprkalnog uređaja.

HU

BIZTONSÁG – TUDNIVALÓK MAGYARÁZATA

Vegye figyelembe a kezelési útmutatóban, a terméken és a csomagoláson található alábbi jelzéseket és szavakat:

- ⓘ = **Információ** | Hasznos kiegészítő információk a termékre vonatkozóan
- ✋ = **Tudnivaló** | Ez a megegyelés minden lehetséges károsodásra figyelmeztet
- ✋ = **Vigyázat** | Figyelem - A veszélyeztetés sérüléseikhez vezethet
- ▲ = **Figyelmeztetés** | Figyelem | Veszély! Súlyos sérüléseket járó vagy halálos kimenetelű balesetet eredményezhet

RENDELTETÉSSZERŰ HASZNÁLAT

A termék mobil fényforrásként szolgál, és nem alkalmas egyéb célból történő használatra. A termék kizárólag magánhasználatra való a háztartásban, és nem alkalmas sem kereskedelmi használatra, sem háztartási helyiségláltjára, és csak a használati utasításban leírtak szerint használható. Az ezen információkon kívül felhasználás nem minősül rendeltetésszerűnek, annyi kárt vagy személyi sérülést okozhat. Nem vállalunk felelősséget a helytelen, ill. nem rendeltetésszerű használat által okozott károkért.

▲ ÁLTALÁNOS BIZTONSÁGI TUDNIVALÓK

Ezt a terméket 8 évnél idősebb gyermekek, illetve csökkent fizikai, érzékszervi, vagy mentális képességekkel rendelkező, vagy kellő tapasztalattal és tudással nem rendelkező személyek is használhatják, ha a termék biztonságos használatára vonatkozóan oktatást kaptak és ismerik a veszélyeket. Gyermekek nem játszhatnak a termékkel. Felügyelet nélkül gyermekek nem végezhetik a termék tisztítását és ápolását.

A gyermekeket tartsa távol a terméktől és annak csomagolásától. A termék nem játékszer. A gyermekekre figyelni kell, hogy ne játsszanak a termékkel, ill. a csomagolással.

Szemsérülések elkerülése - Soha ne nézzen közvetlenül a fényforrásra és ne világítson mások arcába. Ha ez túl hosszan történik, akkor a kék fény miatt retinakárosodás léphet fel.

Soha ne fogja meg az áramhálózata csatlakoztatott készüléket nedves kézzel, vagy ha az vízbe esett. Ebben az esetben először kapcsolja ki a ház biztosítékát, majd húzza ki a hálózati csatlakozódugót.

Soha ne használja robbanásveszélyes környezetben, ahol gyúlékonyfolyadékok, porok vagy gázok vannak.

Sose merítse a terméket vízbe vagy más folyadékba.

Ne törje meg és ne feszítse meg a csatlakozókábelt, és az ne érintkezzen éles tárgyakkal, vegyszerekkel vagy oldószerekkel.

Csak könnyen hozzáférhető csatlakozóaljzatot használjon, hogy hiba esetén a termék gyorsan leválasztható legyen az áramforrásról.

Minden megvilágított tárgy legalább 10 cm távolságban legyen a lámpától.

A terméket kizárólag a csomagban lévő tartozékokkal használja.

Soha ne próbálja meg kinyitni, összenyomni, felmelegíteni vagy meggyújtani az elemet/akkumulátort. Ne dobja a tűzbe.

A terméket csak zárt, száraz és tágas helyiségekben szabad tölteni, gyúlékony anyagoktól és folyadékoktól távol. Ennek figyelmen kívül hagyása megégést és tüzet okozhat.

A kiszivárgó elem-/akkumulátorfolyadék megérintés esetén marási sérüléseket okozhat. Megérintés esetén azonnal öblítse le az érintett testrészeket bő vízzel, és azonnal forduljon orvoshoz.

A csatlakozókapcsokat és elemeket nem szabad rövidre zárni.

▲ TŰZ ÉS ROBBANÁS VESZÉLYE

Ne használja a csomagolásban.

Ne takarja le a terméket - Tűzveszély.

A terméket soha ne tegye ki szélsőséges terhelésnek, pl. szélsőséges melegnek, hidegnek, tűznek stb.

Ne használja esőben vagy nedves helyiségekben.

Výrobok nikdy neponárajte do vody alebo do iných kvapalín.

Pripojovací kábel nezalamujte, nenatahujte a zabráňte jeho kontaktu s ostrými predmetmi, chemikáliami či rozpúšťadlami.

Používajte iba dobre prístupnú zásuvku, aby bolo možné odpojiť výrobok od elektrickej siete v prípade poruchy.

Výrobok nikdy neponárajte do vody nebo do jiných kapalin.

Připojovací kabel neohýbejte, nenatahujte a zabraňte, aby se dostal do kontaktu s ostrými předměty, chemikáliemi nebo rozpouštědly.

Používejte jen dobře přístupnou zásuvku, aby bylo možné odpojit výrobek od elektrické sítě v případě poruchy.

Všechny osvětlované předměty se musí nacházet ve vzdálenosti minimálně 10 cm od svítidla.

Výrobek používejte pouze s příslušenstvím, které je součástí dodávky.

Nikdy se nepokoušejte baterii/akumulátor otevírat, rozdrtit, zahřívat nebo zapálit. Nevhazujte do ohně.

⚠ Výrobek se smí nabíjet pouze v uzavřených, suchých a prostranných místnostech, mimo hořlavé materiály a kapaliny. Nedodržování těchto pokynů může způsobit popáleniny a požáry.

Vytekalá kapalina z baterie/akumulátoru může při kontaktu s částmi těla způsobit poleptání. V případě kontaktu zasažená místa okamžitě opláchněte čerstvou vodou a bezodkladně kontaktujte lékaře.

Nezkratujte připojovací svorky a baterie.

▲ NEBEZPEČÍ POŽÁRU A VÝBUCHU

Nepoužívejte v obalu.

Výrobek nezakrývejte - nebezpečí požáru.

Výrobek nikdy nevystavujte extrémní zátěži, jako je např. extrémní teplo, chlad, oheň atd.

Nepoužívejte v dešti nebo suchých místnostech.

VŠEOBECNÁ UPOZORNĚNÍ

- Výrobek nemažte ani do výrobku nezasahujte!
- Kryt LED dílu nelze vyměnit. Pokud je kryt poškozený, musí se výrobek zlikvidovat.
- LED svítidlo zdroj nelze vyměnit. Pokud je kryt poškozený, musí se výrobek zlikvidovat.
- Výrobek neobhajte ani neupravujte! Opravářské práce může provádět pouze výrobce nebo nim pověřený servisní technik nebo porovnatelně kvalifikovaná osoba.
- Odpojení přístroje od napájení provádějte pouze zatáhnutím za síťovou zástrčku nebo kryt síťové zástrčky, v žádném případě zatáhnutím za kabel.
- Údaje pro svítidlo a síťový zdroj, jakož i síťové napětí v zásuvce se musí shodovat s typovým štítkem.
- Svítidlo se nesmí pokládat na strunu světelného zdroje nebo se převrátit na tuto strunu.

DOSLUŽILÝ AKUMULÁTOROVÝ BLOK

Výrobek obsahuje nevyměnitelný akumulátorový blok. Pokud je akumulátor vybitý, ihned ho nabijte.

Při úplném nabití odpojte od nabíjení. V případě úniku kapaliny ze zdroje energie odstraňte kapalinu, přitom použijte ochranné rukavice a suchou utěrku. Před prvním použitím úplně nabijte akumulátorový blok.

POKYNY K OCHRANĚ ŽIVOTNÍHO PROSTŘEDÍ | LIKVIDACE

Obal zlikvidujte odděleně podle druhu odpadu. Lepenku a karton zlikvidujte v kontejneru na papír, plastovou fólii odevzdejte do sběru druhotných surovin.

Neopotřebený výrobek zlikvidujte v souladu se zákonnými předpisy. Symbol „kontejner" upozorňuje na to, že elektrické zařízení na v EU nemají likvidovat spolu s běžným odpadem z domácnosti. Využijte systém sběrného odvozu a sběru v vašem vašem obci, alebo sa obraťte na prodajcu, u kterého bol výrobok zakúpený.

Výrobek odevzdejte na zlikvidovanie na špeciálnom mieste určenom na likvidáciu nepoužívaných zariadení. Výrobok neodhadzujte do domovného odpadu.

Použité baterie/akumulátory likvidujte vždy v souladu s místnými zákonmi alebo požiadavkami.

Tím si splníte svoje právne záväzky a prispievate k ochrane životného prostredia.

OPIS VÝROBKU

1. LED
2. Nabíjacia zástrčka typ C
3. USB výstup (funkcia powerbanky)
4. Nabíjacia zástrčka 12 V pre špeciálny konektor (so sieťovým adaptérom PSU)
5. Kolesko na trienie svetla (Zap./Vyp.)
6. LED indikátor svetelného výkonu
7. LED indikátor farby svetla
8. LED indikátor kapacity akumulátoru | Stav nabitia
9. Tlačidlo výberu farby svetla
10. Tlačidlo výstupu USB (funkcia powerbanky)
11. LED indikátor aktívneho režimu powerbanky
12. Nastaviteľná podperadonka
13. Povrch na upevnenie predmetov pomocou magnetického pripevnenia

UVEDENIE DO PREVÁDZKY

- Pred prvým použitím úplne nabite
- Zapnutie: kolesko na trienie svetla otočte doprava
- Plynulá regulácia jasu
- Vypnutie: kolesko na trienie svetla otočte doľava až na koniec

9. Voľací tlačidlo farby svetla
10. Tlačidlo výstupu USB (funkcia powerbanky)
11. LED indikátor aktívneho režimu powerbanky
12. Nastaviteľná podperadonka
13. Povrch s úchytom pomocou magnetického upevnenia

UVEDENÍ DO PREVOZU

- Pred prvým použitím úplně nabijte
- Zapnutí: kolečko pro tlumení světla otočte doprava
- Plynulá regulace jasu
- Vypnutí: kolečko pro tlumení světla otočte doleva až na dorazu

LED indikátor světelného výkonu:

20 / 40 / 60 / 80 / 100%

Nastavitelná teplota barvy světla:

- Lze nastavit stisknutím vodítka tlačítka
- LED indikátor nastavitelné teploty barvy světla: 2700 | 3500 | 4500 | 5500 | 6500 K

LED indikátor kapacity akumulátoru | Stav nabití:

4x svítící/blikající LED žárovky (25 / 50 / 75 / 100 %)

Funkce powerbank (dbejte na disponibilní kapacitu akumulátoru):

- Připojení USB aplikace
- Zap.: stiskněte tlačítko USB (svítí zelená LED)
- Vyp.: opět stiskněte tlačítko USB

Upozornění: Funkce powerbank je během nabíjení svítidla deaktivovaná.

Nabíjení:

Před připojením síťového adaptéru do zásuvky vždy nejdříve zapojte nabíjecí kabel do nabíjecí zdířky svítidla

Nabíjení a svícení současně je možné.

- svítivost se sníží: cca 10 % typ C | cca 70 % PSU

DOPLŇUJÍCÍ INFORMACE K PŘILOŽENÉ USB NABÍJEČCE

Vstupní napětí: 100-240V AC
Vstupní kmitočet: 50/60Hz
Výstupní napětí: 5,0 ± 5 % V DC (Stabilizovaná)
Výstupní proud: 2,0A
Výstupní výkon: 10,0W
Průměrná účinnost v aktivním režimu: 80,9%
Účinnost při malém zatížení (10 %): 80,5%
Spotřeba energie ve stavu bez zátěže: 0,07W
Třída ochrany: 2
Materiál: PC
Rozměry: 40 x 61 x 65mm
Teplota při skladování: -20°C - 75°C
Teplota při používání: 0°C - 40°C
Hmotnost: 55g
Krytím: IP20

Výrobek splňuje požadavky směrnic EU.

Technické změny vyhrazeny. Za tiskové chyby neručíme.

SI

VARNOST - RAZLAGA NAPOTKOV

Upoštevajte naslednje znake in besede, ki se uporabljajo v navodilu za uporabo, na izdelku in na embalaži:

- ⓘ = **informacije** | Koristne dodatne informacije o izdelku.
- ✋ = **napotek** | Ta napotek opozarja pred morebitnimi škodami vseh vrst.
- ✋ = **previdno** | Pozor - nevarnost Lahko vodi do hudih telesnih poškodb ali smrti.
- ▲ = **opozorilo** | Pozor - nevarnost! Lahko vodi do hudih telesnih poškodb ali smrti.

PRAVILNA UPORABA

Izdelek se uporablja kot mobilni vir svetlobe in ni predviden za drugačno uporabo. Izdelek je predviden izključno za zasebno uporabo v gospodinjstvu in ni primeren za komercialno uporabo niti za osvetlitev prostorov v gospodinjstvu, temveč samo za uporabo, kot je opisano v navodilih za uporabo. Vsakršna kot drugačna uporaba velja kot napačna in lahko vodi do gmotne škode ali telesnih poškodb. Ne prevzamemo nobene odgovornosti za škode, nastale zaradi napačne oz. nenamenske uporabe.

▲ SPLOŠNI VARNOSTNI NAPOTKI

Izdelek lahko uporabljajo otroci, starejši od 8 let, in osebe z omejenimi fizičnimi, senzornimi ali duševnimi sposobnostmi ali s pomanjkanjem izkušenj in znanja, če so bili poučeni o varni uporabi izdelka in poznajo nevarnosti. Otroci se ne smejo igrati z izdelkom. Otroci izdelka ne smejo čistiti in negovati brez nadzora.

Otroke ne dovolite v bližino izdelka in embalaže. Izdelek ni igrača. Otroke je treba nadzirati, da zagotovite, da se ne igrajo z izdelkom oz. embalažo.

Preprečite poškodbe očí - nikoli ne gledajti neposredno v svetlobni žarek ali svetiti drugim osebam v obraz. Če se to gradilo predolgo, lahko zaradi deležev modre svetlobe pride do poškodb mrežnice.

Nikoli z mokrimi rokami ne prijemati napravе, priključene v električno omrežje, ali napravе, ki je padla v vodo. V tem primeru najprej izključite glavno hišno varovalko in nato izvlecite električni vtič.

LED indikator svetelného výkonu:

20 / 40 / 60 / 80 / 100%

Nastaviteľná teplota farby svetla:

- Možnosť nastavenia stláčaním tlačidla výberu
- LED indikátor nastaviteľnej teploty farby svetla: 2700 | 3500 | 4500 | 5500 | 6500 K

LED indikátor kapacity indikátora | Stav nabitia:

4x svietiace/blikajúce LED (25 / 50 / 75 / 100 %)

Funkcia powerbanky (dbajte na disponibilnú kapacitu akumulátora):

- Pripojenie aplikácie USB
- Zap.: stlačte tlačidlo USB (rozsvieti sa zelená LED dióda)
- Vyp.: znovu stlačte tlačidlo USB

Upozornenie: Funkcia powerbanky je počas nabíjania svietidla deaktivovaná.

Nabíjanie:

Pred pripojením sieťového adaptéra do zásuvky vždy zapojte nabíjací kábel do nabíjacej zdierky svietidla

Funkcia svietenia a nabíjania súčasne je možná

- svietivosť sa obmedzí: cca 10 % typ C | cca 70 % PSU

DOPLŇUJÚCE INFORMÁCIE K PRILOŽENEJ USB NABÍJAČKE

Vstupné napätie: 100-240V AC
Frekvencia vstupného striedavého prúdu: 50/60Hz
Výstupné napätie: 5,0 ± 5 % V DC (Stabilizovaná)
Výstupný prúd: 2,0A
Výstupný výkon: 10,0W
Priemerná účinnosť v aktívnom režime: 80,9%
Účinnosť pri nízkej záťaži (10 %): 80,5%
Spotreba energie v stave bez záťaže: 0,07W
Trieda ochrany: 2
Materiál: PC
Rozmery: 40 x 61 x 65mm
Teplota pri skladovaní: -20°C - 75°C
Teplota pri používaní: 0°C - 40°C
Hmotnosť: 55g
Krytie: IP20

Výrobok spĺňa požiadavky smerníc EÚ.

Technické zmeny vyhradené. Za tlačové chyby neručíme.

CZ

BEZPEČNOST – VYSVĚTLENÍ UPOZORNĚNÍ

Zohledněte následující značky a slova, která se nachází v návodu k použití, na výrobku a na obalu:

- ⓘ = **Informace** | Užitečné dodatečné informace o výrobku
- ✋ = **Upozornění** | Toto upozornění varuje před možnými poškozeními jakéhokoliv druhu
- ✋ = **Obezřetnost** | Pozor - ohrožení může vést k poranění
- ▲ = **Varování** | Pozor - ohrožení! Může vést k závažným poraněním nebo smrti

POUŽÍVÁNÍ V SOULADU S URČENÍM

Výrobek slouží jako mobilní zdroj světla a není určený na jiné použití. Výrobek je určený výhradně pro soukromné použití v domácnosti, není vhodný pro komerční použití ani ostatní místnosti v domácnosti a je určený jen na použití uvedené v návodu k použití. Použití mimo rozsahu těchto uvedených informací se považuje za použití v rozporu s určeným účelem a může způsobit vecné škody alebo zranenie osób. Nepoužívanie zodpovednosť za škody, ktoré vznikli v dôsledku nesprávneho používania, resp. v dôsledku použitiva, ktoré je v rozpore s určeným účelom.

▲ VŠEOBECNÉ BEZPEČNOSTNÍ POKYNY

Tento výrobek mohou používat děti staršího 8 let a osoby s omezenými fyzickými, zmyslovými nebo mentálními schopnostmi nebo s nedostatkem zkušeností a znalostí, pokud byly poučeny o bezpečném používání výrobku a znají možná nebezpečí. Děti si nesmí s výrobkem hrát. Čištění a ošetřování nemají provádět děti bez dozoru.

Dbejte, aby byly děti v dostatečné vzdálenosti od výrobku a obalu. Výrobek není hračka. Děti by měly být pod dozorem, aby se zajistilo, že si nebudou s výrobkem nebo obalem hrát.

Zabraňte poškození očí - nikdy se nedívejte přímo do světelného paprsku ani nesviťte do tváře jiným osobám. V případě příliš dlouhého působení mohou podíly modrého světla být nebezpečné pro sítnici.

Nikdy nesahejte na přístroj, který je zapojený do elektrické sítě, mokrýma rukama, příp. pokud spadl do vody. V takovém případě nejdříve vypněte domovní pojistku a až poté vytáhněte síťovou zástrčku.

Nikdy nepoužívejte ve výbušném prostředí, ve kterém jsou hořlavé kapaliny, prach nebo plyny.

Proizvod za odlaganje predati na specijalnom mestu za odlaganje na otpad starih uređaja. Ne bacati uređaj sa kućnim smećem.

Korišćenje baterije/akumulatora uvek odložite na otpad u skladu sa lokalnim zakonima ili zahtevima.

Time ispunjavate svoje zakonske obaveze i pružate doprinos zaštiti životne sredine.

OPIS PROIZVODA

1. LED
2. Tip C utičnica za punjenje
3. USB izlaz (Powerbank funkcija)
4. Utičnica za punjenje 12 V za specijalni uikač (sa napajanjem PSU)
5. Točkić za zatamnjivanje (uključivanje)
6. LED indikator svetlosne snage
7. LED indikator boje svetla
8. LED indikator kakapacet akumulatora | Status punjenja
9. Birač boje svetla
10. Taster USB izlaz (Powerbank funkcija)
11. LED indikator aktivni način Powerbank
12. Podesiva protržnaćnašjana noga
13. Površina za pričvršćivanje predmeta sa magnetnim pričvršćivanjem

PUŠTANJE U RAD

- Pre prve upotrebe potp